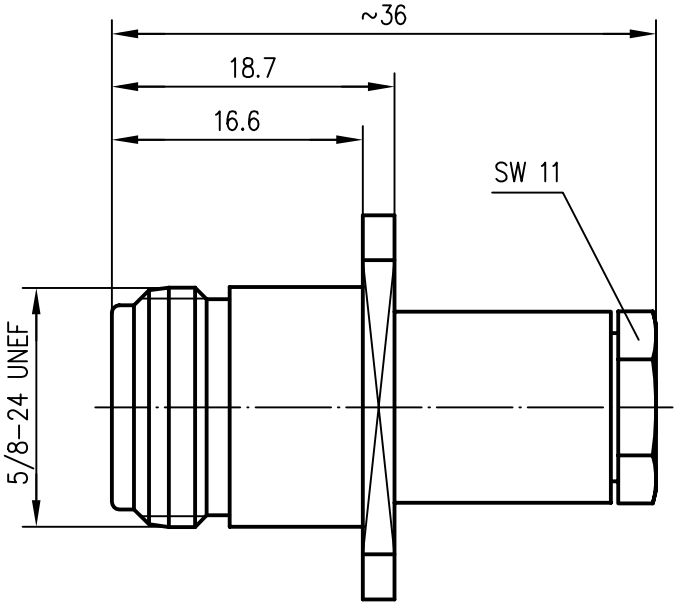


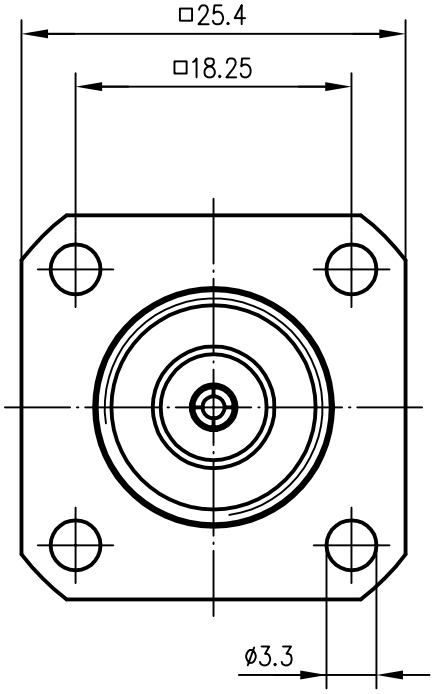


| **Mechanical characteristics** | **Mechanische Eigenschaften** | |
|---|---|---|
| cable | Kabel | G 7: KX 22A; KX 3B; RG-174/U; RG-188A/U; RG-316/U |
| interface dimensions acc. to | Steckgesicht nach | IEC 60169-16 |
| panel piercing | Montagebohrung | Z008 |
| assembly code | Montageanleitung | B06 |
| centre conductor | Innenleiter | solder/löt |
| outer conductor | Außenleiter | Pressure sleeve / Druckverschraubung |
| mating life | Steckzyklen | > 500 |
| recommended torque for | Empfohlenes Anzugsmoment | 4-6 Nm |

| ***Components*** | ***Bauteile*** | ***Materials / Material*** | ***Finish / Oberfläche*** |
|---|---|---|---|
| centre contact | Innenkontakt | CuBe2 | Cu2Ag5 |
| outer contact | Außenkontakt | CuZn39Pb3 | CuSnZn3 |
| other metal parts | sonstige Metallteile | CuZn39Pb3 | CuSnZn3 |
| insulators | Isolierungen | PTFE | |
| gaskets | Dichtungen | Silicon | |

| | | | |
|---|---|---|---|
| 2005 | Datum/date | Name/name | Werkstoff/ material |
| gez./drawn | 05.09. | BJ | |
| gepr./appr. | 05.09.05 | PU | Oberfläche/ finish |
| Norm/stand. | | | |

Maßstab/scale: 2:1

Benennung/title: N Bulkhead Jack
N-Kabeleinbaubuchse

Telegärtner

untol. Maße/ dim. without tolerances according to

Unterl./doc.type: K

Zeichnungsnr./drawing no.: J01021H0022

Maße/dimensions: mm

Original: DIN A4

Ersatz für/ replaces

| Änd./rev. Index | Änderungsmitteilung/ revision code | Datum/ date | Name/ name |
|---|---|---|---|
| | | | |

Alle Rechte vorbehalten / all rights reserved © Telegärtner K. Gärtner GmbH D-71144 Steinenbronn Lerchenstraße 35 Germany Phone: +49 7157 125-0 Fax: +49 7157 125-120 www.telegaertner.com